4 - PZ

4-PZ

SCALA RETRATTILE **PER SOFFITTA**

Conforme a UNI EN 14975:2007

I prodotti devono essere installati correttamente, sottoposti a manutenzione adeguata e utilizzati secondo la loro destinazione (rispettare tassativamente le avvertenze d'uso e d'installazione). SCARI SCALE non risponde di usi impropri, manomissioni, difetti d'uso e d'installazione. La garanzia è da ritenersi valida solo su prodotti utilizzati e installati correttamente.

SCALA RETRATTILE **PER SOFFITTA**

Scala retrattile rigida in acciaio per soffitta composta da **10 gradini** in lamiera stampata 15/10 e **verniciata grigio chiaro (RAL 7035)**, struttura mobile in tubolare d'acciaio (50 x 20 mm), molle ammortizzatrici e di richiamo per facilitare l'apertura e la chiusura della scala. A completamento, il **doppio corrimano laterale fisso lato destro e sinistro** (per le misure 70 cm) o solo lato destro (per le misure 50 e 60 cm) e i **maniglioni per facilitare l'uscita al piano superiore**.

Il cassonetto è in lamiera d'acciaio 10/10 e zincato mentre la botola è costituita da un **pannello in legno truciolare (16 mm) di prima scelta** a emissione minima di formaldeide (**classe E1 norma UNI EN 13986:2005**).

Disponibile **anche in dimensioni e altezze fuori standard e personalizzabile con pannello della botola in multistrato**.

COMPONENTI UTILIZZATI

- *Scala in acciaio a quattro elementi RAL 7035.*
- *Doppio corrimano.*
- *Pannello botola in truciolare (multistrato su richiesta).*
- *Maniglioni da sbarco superiori.*
- *Staffe per il fissaggio.*
- *Asta di manovra .*
- *Serratura con gancio manovra di apertura.*

ACCESSORI DISPONIBILI

Sistema di coibentazione del pannello in multistrato · "Termocover", cappuccio brevettato per isolare il piano inferiore da quello superiore · Pannello in multistrato di pioppo di prima scelta spessore mm 15, certificato a emissione minima di formaldeide (classe E1 norma UNI EN 13986:2005) · Guarnizione di chiusura tra cassonetto e pannello · Coibentazione del pannello di chiusura.

GARANZIE: *· Le scale sono soggette alle garanzie di legge. · Tutte le nostre scale sono coperte da assicurazione R.C.T. prodotto (responsabilità civile verso terzi). · Prove di portata, resistenza e torsione testate a campione. · Verifiche statiche effettuate da un ufficio tecnico specifico. · Le scale sono conformi alla normativa UNI EN 14975:2007.*

SCARI SCALE S.r.l. Via Delle industrie, 2231020, San Zenone degli Ezzelini (TV) Italy | TEL: (0423) 968160 | FAX: (0423) 969864 | E-MAIL: info@scari.it | WEB: www.scari.it

SCARI SCALE RIENTRANTI

4 PZ

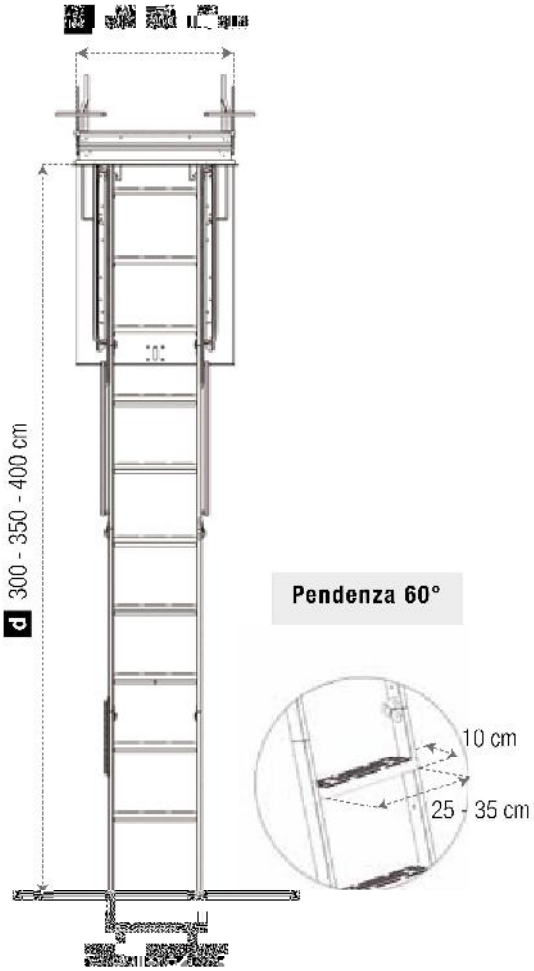

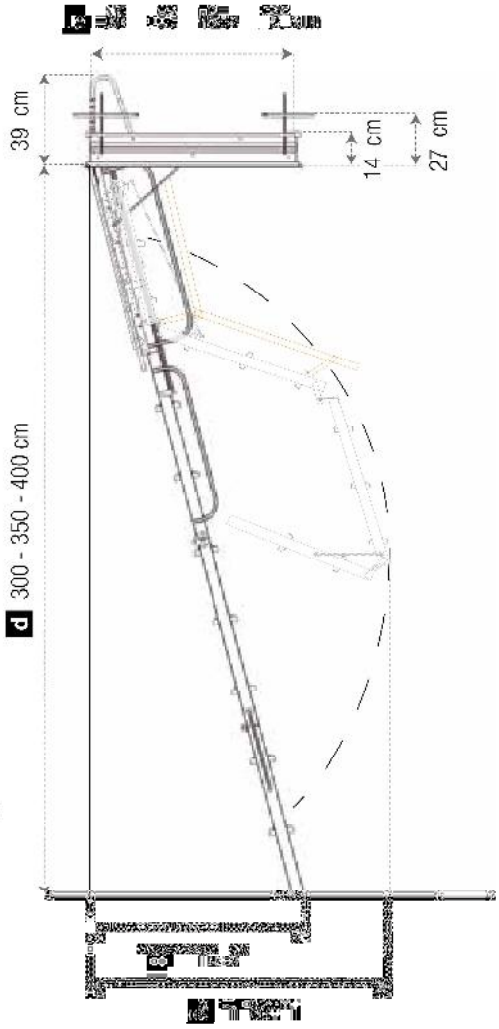

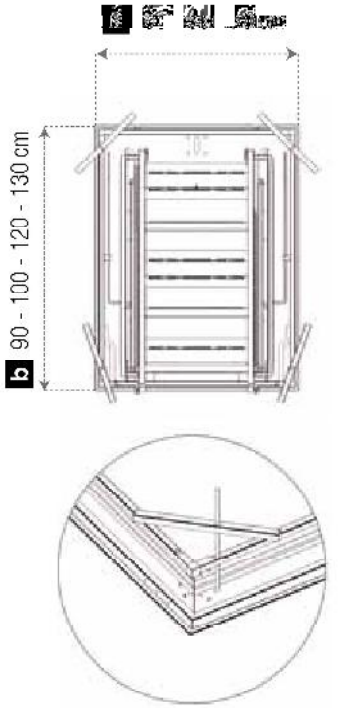

4 PZ Standard

- Gradini 10
- Altezza 300 cm

altezze superiori su richiesta

	[illegible]	[illegible]	[illegible]	[illegible]	[illegible]	[illegible]
Corrimano solo lato destro	10450100	50 cm	100 cm	300 cm	170 cm	140 cm	27 cm
	1046090	60 cm	90 cm	300 cm	170 cm	140 cm	27 cm
	10460100	60 cm	100 cm	300 cm	170 cm	140 cm	27 cm
	10460120	60 cm	120 cm	300 cm	170 cm	140 cm	27 cm
	10460130	60 cm	130 cm	300 cm	170 cm	140 cm	27 cm
[illegible]	1047090	70 cm	90 cm	300 cm	170 cm	140 cm	27 cm
[illegible]	[illegible]	[illegible]	[illegible]	[illegible]	[illegible]	[illegible]	[illegible]
[illegible]	[illegible]	[illegible]	[illegible]	[illegible]	[illegible]	[illegible]	[illegible]
[illegible]	[illegible]	[illegible]	[illegible]	[illegible]	[illegible]	[illegible]	[illegible]
[illegible]	[illegible]	[illegible]	[illegible]	[illegible]	[illegible]	[illegible]	[illegible]
[illegible]	[illegible]	[illegible]	[illegible]	[illegible]	[illegible]	[illegible]	[illegible]
[illegible]	[illegible]	[illegible]	[illegible]	[illegible]	[illegible]	[illegible]	[illegible]

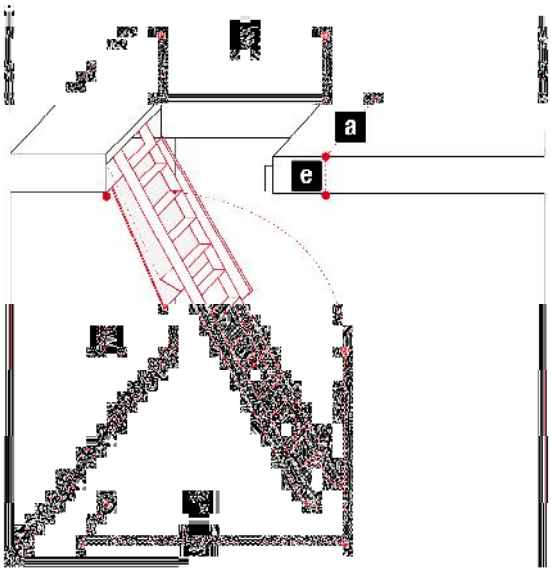

[illegible]

[illegible]

4-PZ

[illegible]

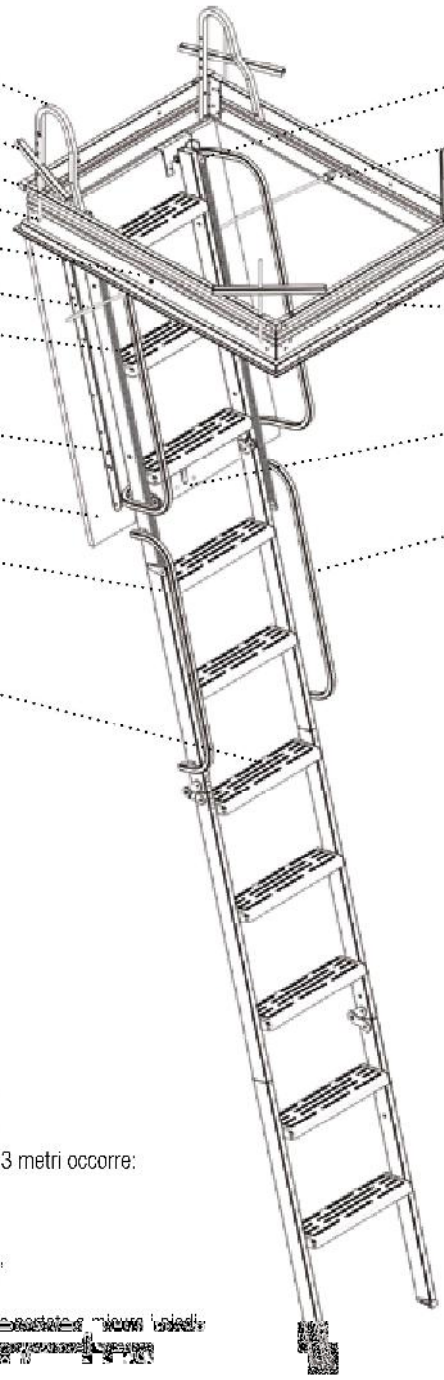

- Maniglione 01
- Staffa sostegno botola 02
- Rinforzo angolo 03
- Tirante sostegno botola 04
- Telaio cassonetto 05
- Tirante apertura 06
- Mollone ammortizzatore 07
- Rinforzo pannello 08
- Pannello botola 09
- Montante scala 10
- Pedana gradino 11
- 12 Tendimolla
- 13 Perno per tirante
- 14 Battuta della serratura
- 15 Serratura
- 16 Corrimano

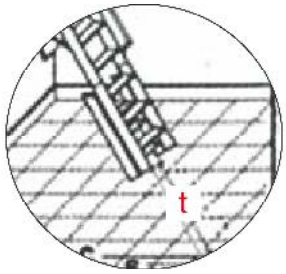

PER ALTEZZE INFERIORI A 3 MT

Se l'altezza da pavimento a soffitto è inferiore a 3 metri occorre:

1. Ripiegare l'ultimo pezzo
2. Rilevare la misura "t"
3. Tagliare l'ultimo pezzo portandolo a misura "t"

[illegible]

AVVERTENZE

- Non installare in prossimità di trombe di scale o altri dislivelli oltre al pavimento d'appoggio.
- Il pavimento dove appoggia non deve essere scivoloso, deve essere in piano e senza sconnessioni.
- È adatta per ambienti interni, non umidi.
- È assolutamente vietato montarla su solai esterni.
- Il pannello della botola non deve subire modifiche se non per motivi estetici di verniciatura (non usare a tal proposito prodotti all'acqua).
- Tutte le scale a 4 PEZZI sono costruite con [illegible]

[illegible]

[illegible]

[illegible]

[illegible]